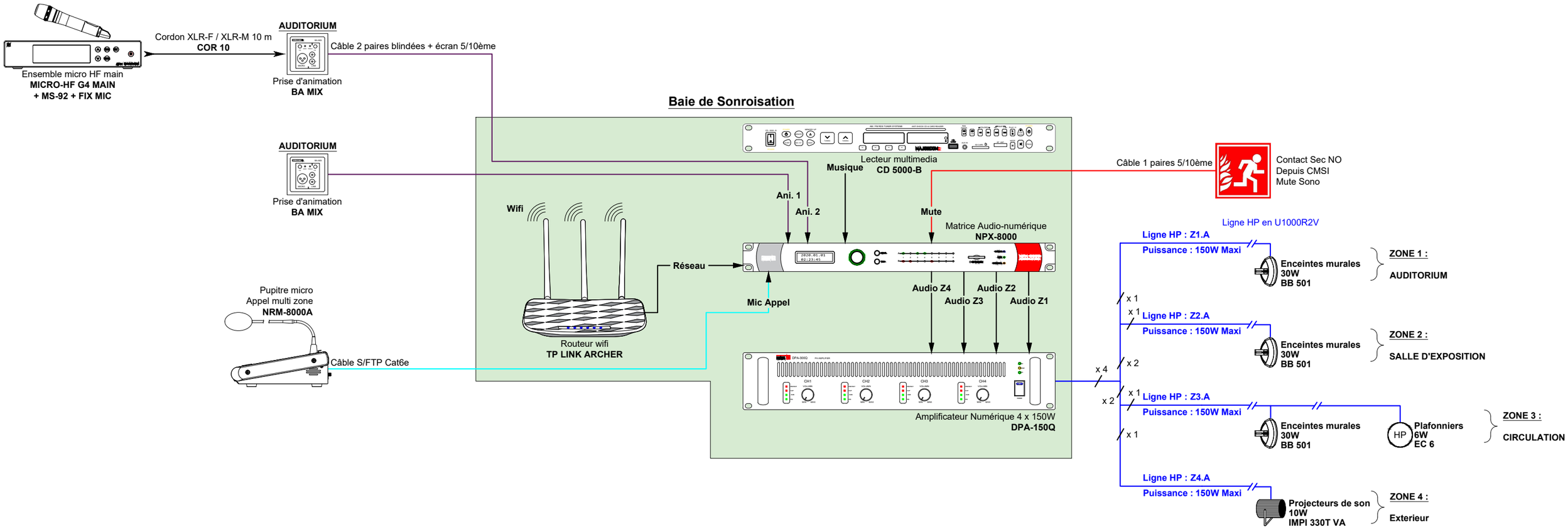
Ensemble micro HF main
MICRO-HF G4 MAIN
+ MS-92 + FIX MIC
Cordon XLR-F / XLR-M 10 m
COR 10
AUDITORIUM
Prise d'animation
BA MIX
Câble 2 paires blindées + écran 5/10ème
AUDITORIUM
Prise d'animation
BA MIX
Baie de Sonroisation
Lecteur multimedia
CD 5000-B
Musique
Ani. 1
Ani. 2
Mute
Câble 1 paires 5/10ème
Contact Sec NO
Depuis CMSI
Mute Sono
Wifi
Matrice Audio-numérique
NPX-8000
Réseau
Mic Appel
Audio Z4
Audio Z3
Audio Z2
Audio Z1
Routeur wifi
TP LINK ARCHER
Pupitre micro
Appel multi zone
NRM-8000A
Câble S/FTP Cat6e
Amplificateur Numérique 4 x 150W
DPA-150Q
Ligne HP en U1000R2V
Ligne HP : Z1.A
Puissance : 150W Maxi
Enceintes murales
30W
BB 501
ZONE 1 :
AUDITORIUM
x 1
x 1
Ligne HP : Z2.A
Puissance : 150W Maxi
Enceintes murales
30W
BB 501
ZONE 2 :
SALLE D'EXPOSITION
x 4
x 2
x 1
x 2
Ligne HP : Z3.A
Puissance : 150W Maxi
Enceintes murales
30W
BB 501
HP
Plafonniers
6W
EC 6
ZONE 3 :
CIRCULATION
x 1
Ligne HP : Z4.A
Puissance : 150W Maxi
Projecteurs de son
10W
IMPI 330T VA
ZONE 4 :
Exterieur